Technische Änderungen im Zuge der Weiterentwicklung vorbehalten.
Maßangaben können eine Toleranz von +/- 5 mm aufweisen!

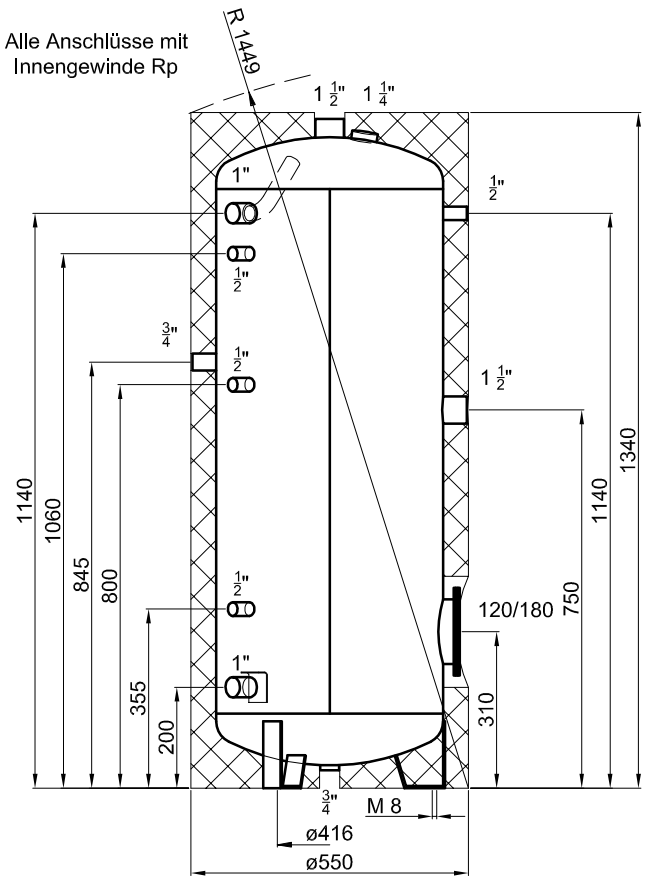

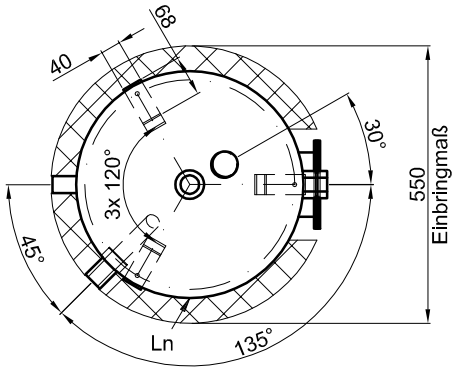

Betriebsangaben:

Behälter:

Nennvolumen:	200	l
zulässiger Druck (PS):	10,0	bar
Prüfdruck (PT):	15,0	bar
zulässige Temperatur (TS):	0 - 95	°C
zulässiges Medium:	Wasser	
Gewicht:	66	kg
Werkstoff:	S235JRG2	
Korrosionsschutz:	innen emailliert, außen beschichtet	

Materialstärken:

Mantelblech:	3,0	mm
Klöpperböden:	4,0	mm

Materialstärken sind nicht dargestellt!

PU-Hartschaum
fest aufgeschäumt

TWL-Technologie GmbH
Im Gewerbegebiet 2 - 12
D-92271 Freihung
www.twl-technologie.de

Gezeichnet:	Datum:	Maßstab:
Julian Klier	01.01.2015	M 1:15

Emaillierter Pufferspeicher Typ SP 200

Art-Nr. SP.0200