Onyx - Profi - R0 - 1000

SolarProfi oHG
Lütthörn 24
24340 Eckernförde

Tel: +49 (0) 4351/66 60 747
Fax: +49 (0) 4351/66 60 748
info@solarprofi-24.de

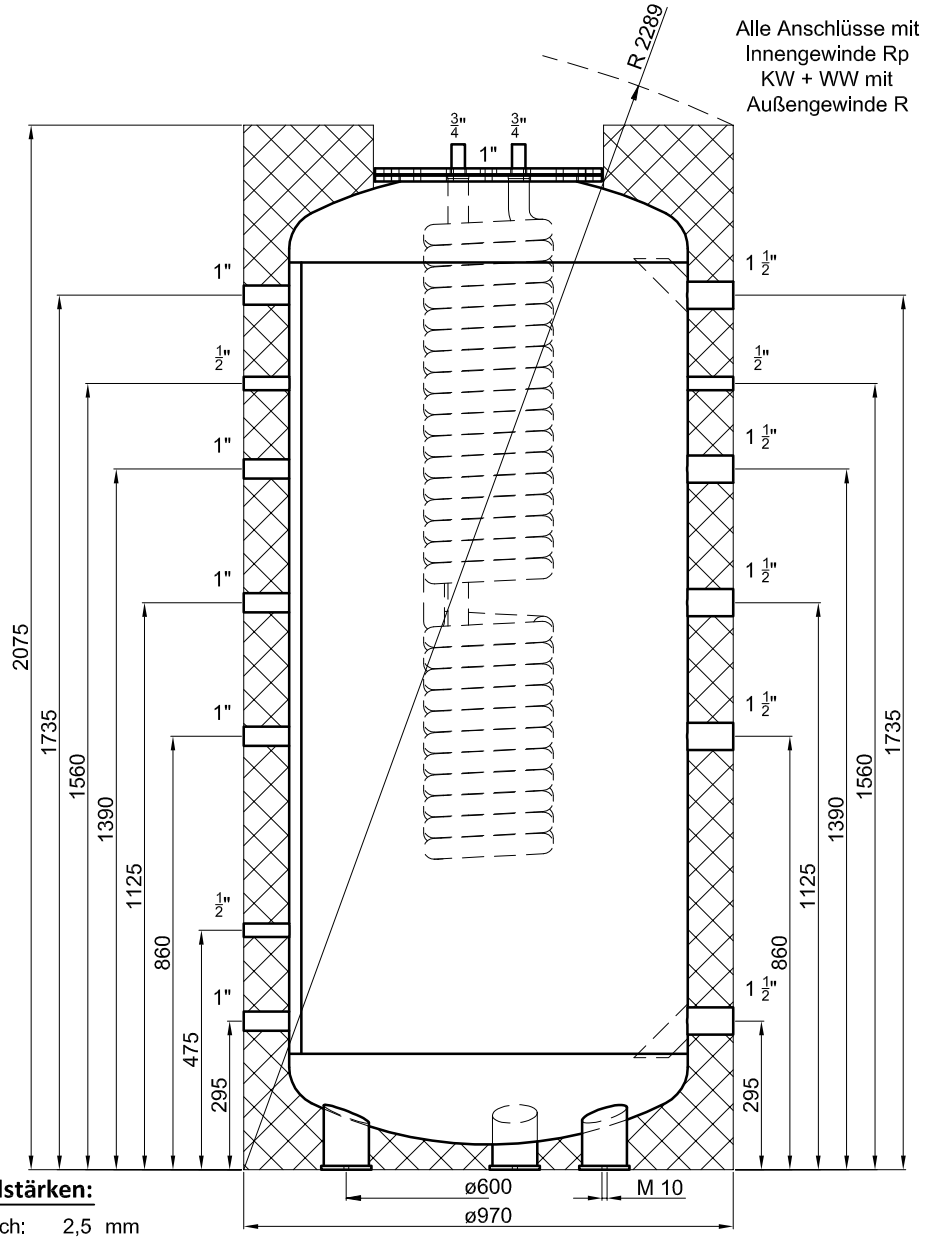

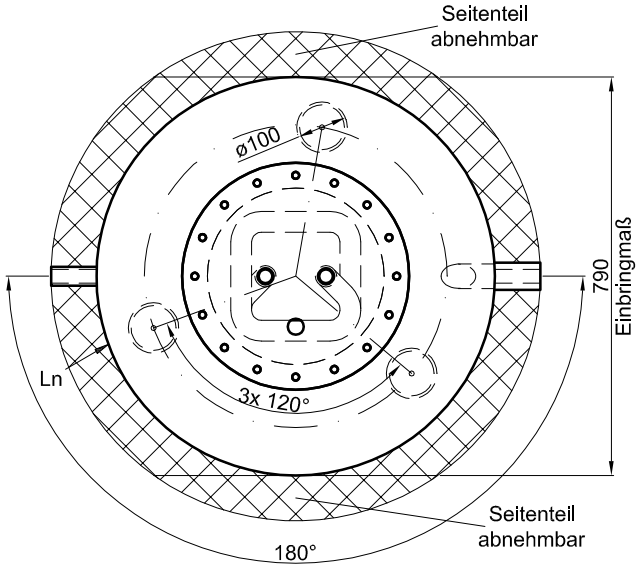

Betriebsangaben:

Behälter:

Nennvolumen:	1.000	l
zulässiger Druck (PS):	4,5	bar
Prüfdruck (PT):	6,0	bar
zulässige Temperatur (TS):	0 - 95	°C
zulässiges Medium:	Wasser/Glykol	
Gewicht:	188	kg
Werkstoff:	S235JRG2	
Korrosionsschutz:	innen roh, außen beschichtet	

Edelstahl-Wellrohr-Wärmetauscher:

Übertragungsfläche:	5,8	m²
Inhalt:	29,2	l
zulässiger Druck (PS):	10,0	bar
zulässige Temperatur (TS):	0 - 110	°C
zulässiges Medium:	Trinkwasser	
Werkstoff:	1.4404	

Materialstärken:

Mantelblech:	2,5	mm
Klöpperböden:	3,0	mm

Materialstärken sind nicht dargestellt!

PU-Hartschaum
fest aufgeschäumt