RAUCHA SMOKER MS-100 BASIC

MAYER BARBECUE®

PRODUKTVORTEILE

- **Robustes Einsteigermodell**
- **Ablage vor dem Garraum**
- **Deckelthermometer**
- **Direktes oder indirektes Grillen möglich**

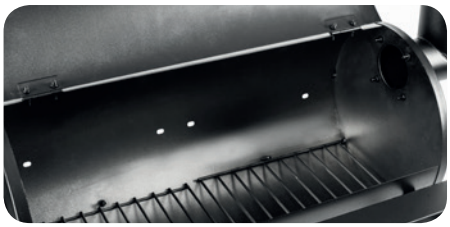

Sie wollten Ihre Grillkünste schon immer ein Level höher setzen, haben sich aber bisher noch nicht ans Smoken herangewagt? Dann ist unser Smoker für Einsteiger genau das Richtige!

Alle Abbildungen und Zeichnungen sind urheberrechtlich geschützt. Verwertung oder Veröffentlichung, auch einzelner Details, nur mit Genehmigung der Mayer Barbecue. Technische Änderungen vorbehalten. All images and drawings are protected by copyright. Exploitation or publication, even of individual details, but with permission of Mayer Barbecue. Specifications subject to change.

INFOLINE: 08178 909 555

BARBECUE SMOKER • BARBECUE FUMOIR
BARBECUE AHUMADOR

Mayer Barbecue ist eine eingetragene Marke der
Schoenberger Germany Enterprises GmbH & Co. KG
Zechstr. 1-7 · 82069 Hohenschäftlarn

www.mayergrill.com

RAUCHA SMOKER MS-100 BASIC

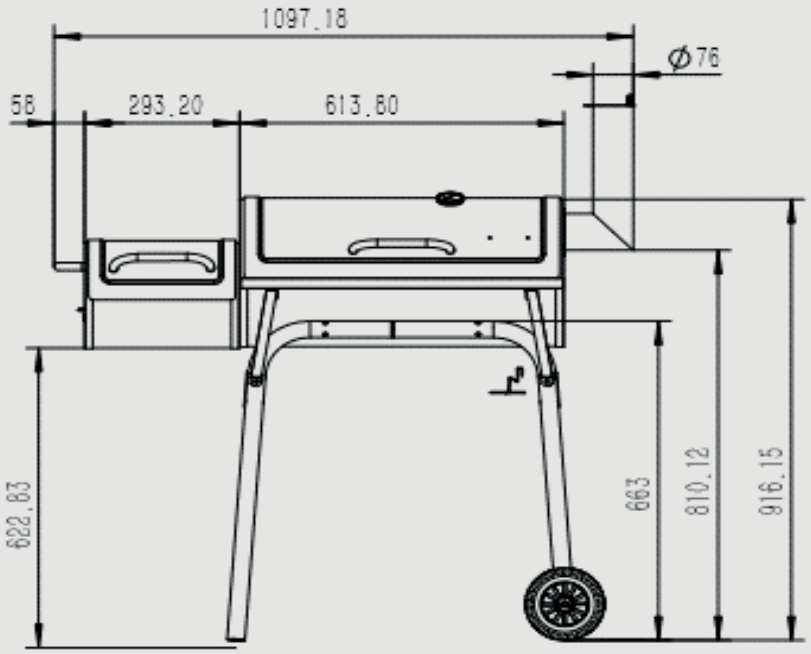

Alle Abbildungen und Zeichnungen sind urheberrechtlich geschützt. Verwertung oder Veröffentlichung, auch einzelner Details, nur mit Genehmigung der Mayer Barbecue. Technische Änderungen vorbehalten. All images and drawings are protected by copyright. Exploitation or publication, even of individual details, but with permission of Mayer Barbecue. Specifications subject to change.

RAUCHA SMOKER MS-100 BASIC

ID	
Marke	Mayer Barbecue
Artikelnummer	30100002
EAN	4251043627570

Korpus	
Korpus	Material: SPCC schwarz hitzebeständig pulverbeschichtet
Grillfläche	Größe: 52 x 30 cm
Grillrost	Material: Eisen emailliert, 2 Stk., Größe: 30.1 x 25.6 cm
Holzkohlerost	Material: Eisen, 2 Stk., Größe: 27.8 x 20 cm
Kamin	Material: Eisen schwarz hitzebeständig, Größe: Ø76 mm
Griff	Material: Eisen verchromt, Durchmesser: Ø16.34 mm

Seitenbrenner	
Korpus	Material: SPCC schwarz hitzebeständig pulverbeschichtet
Holzkohlerost	Material: Eisen, 1 Stk., Größe: 27.8 x 17.4 cm
Griff	Material: Eisen verchromt, Durchmesser: Ø16.34 mm

Tisch	
gesamter Tisch	Größe: 61.3 x 23.6 cm
Leisten	Material: Eisen schwarz pulverbeschichtet, 3 Stk., Größe: 621 x 56 x 22 mm

Unterbau	
Standbeine	Material: Eisen schwarz pulverbeschichtet, Durchmesser: Ø34 mm
Räder	Material: PE, 2 Stk., Durchmesser: Ø14.7 cm
Ölwanne	Material: SPCC schwarz pulverbeschichtet

Alle Abbildungen und Zeichnungen sind urheberrechtlich geschützt. Verwertung oder Veröffentlichung, auch einzelner Details, nur mit Genehmigung der Mayer Barbecue. Technische Änderungen vorbehalten. All images and drawings are protected by copyright. Exploitation or publication, even of individual details, but with permission of Mayer Barbecue. Specifications subject to change.